部番	部品名称	個数	材質	備考
1	水溜桝本体	1	SS400	亜鉛鍍金
2	つば	4	SS400	亜鉛鍍金

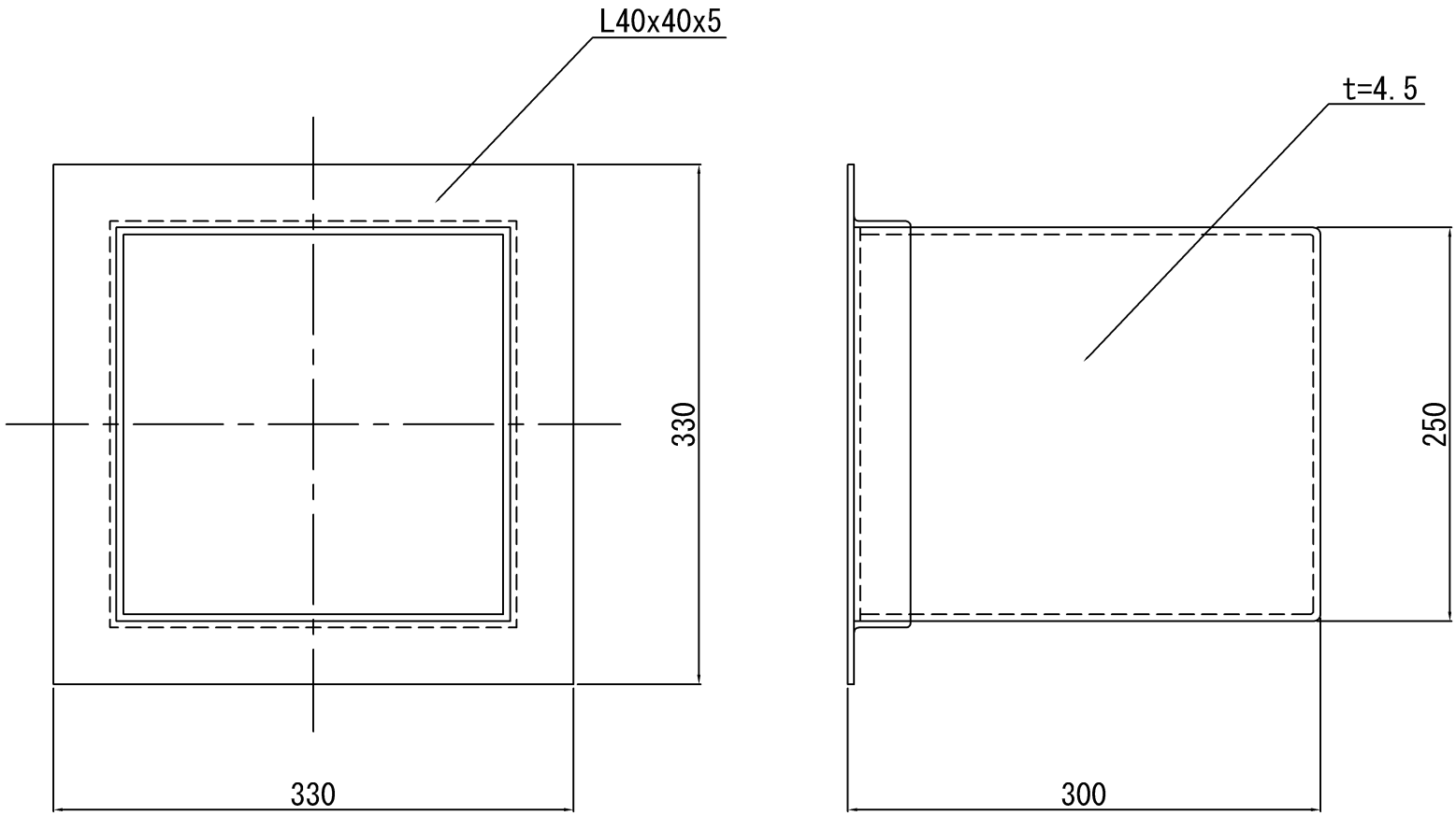

図名 水溜桝	仕様 角型		承認	検図	設計	製図
株式会社 北海道ダイエィテック	尺度 1：3	図法 第三角法				
	日付 平成09年07月31日		図番 D-0030-01			